T.07 (4x)

VÝŠKY PEVNÝCH POLIC:
(police v ostatních výškách stavitelné)

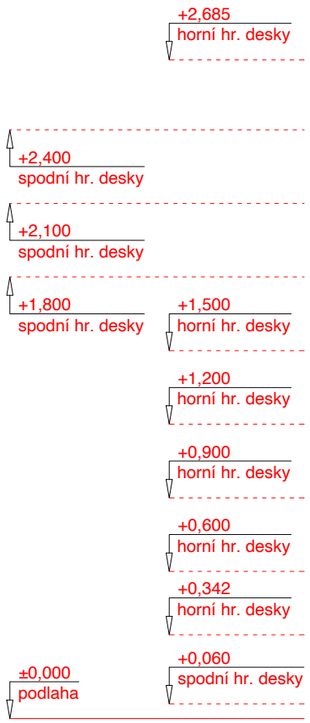

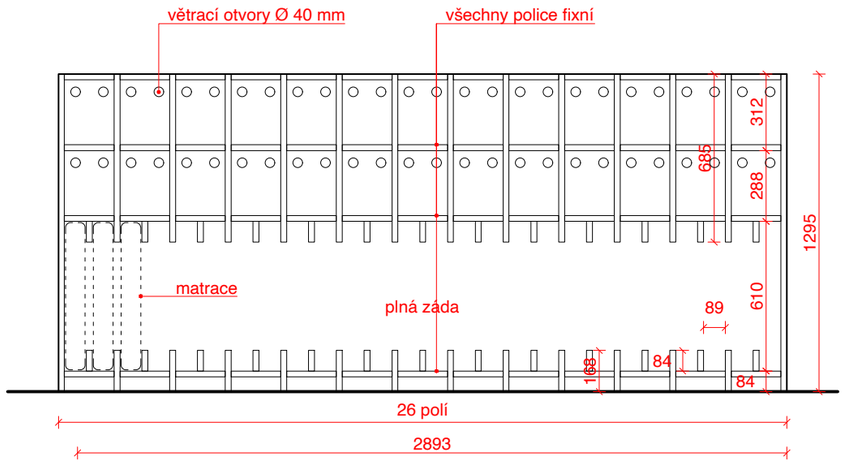

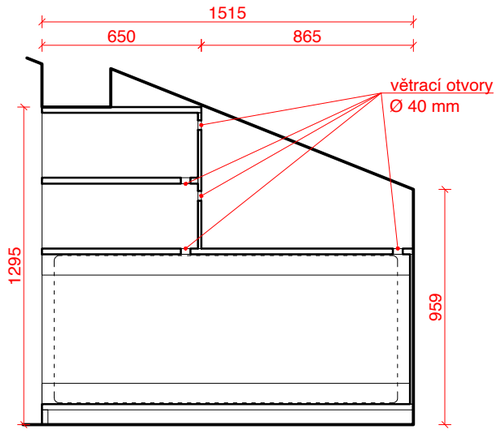

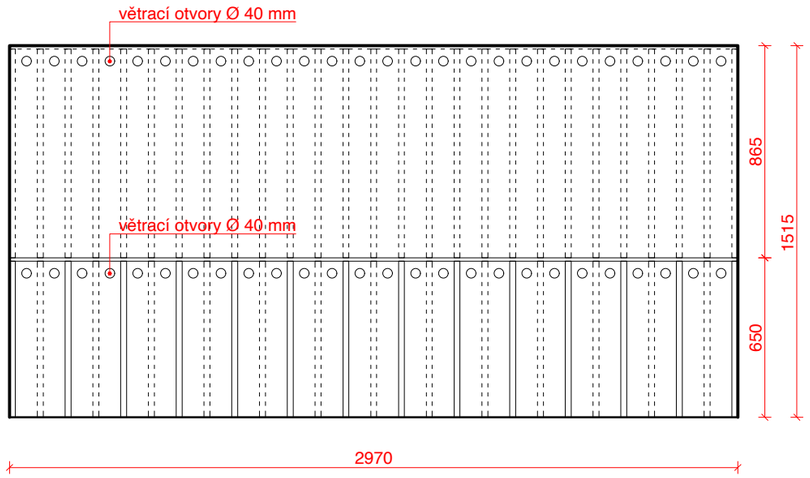

SPECIFIKACE MATERIÁLŮ:

1- truhlářská překližka, březová, tl. 24 mm, jakost A, lakovaná vodou ředitelným bezbarvým matným lakem ve dvou vrstvách, mezi lakováním přebrousit
2-zadní desky truhlářských výrobků z březové překližky, tl. 15 mm, jakost A, lakovaná vodou ředitelným bezbarvým matným lakem ve dvou vrstvách, mezi lakováním přebrousit
3- sokl v líci s přední hranou, poku není určeno jinak

Poznámka:
_Dodavatel ověří všechny potřebné stavební rozměry pro osazení prvků na stavbě před započetím jejich výrobky.
_Dodavatel vypracuje vlastní dílenskou dokumentaci a před započetím výroby ji předloží architektovi.
_Dimenzování a návrh počtu prvků (např. dveřních závěsů) je součástí dodávky.
_Všechny odchylky od výrobní dokumentace budou konzultovány a odsouhlaseny architektem.

AKCE

MŠ VOKOVICKÁ
Vokovická 28/12a, Praha 6, 160 00
parc. č. 1281/256 a 1281/257, k.ú. Vokovice

STUPEŇ

PROJEKT INTERIÉRU

INVESTOR

Městská část Praha 6
IČ: 000 63 703
Čs. armády 601/23
160 00 Praha 6

GENERÁLNÍ PROJEKTANT

Odborné Sdružení architektů "Vokovická Project" tvořené společnostmi:

ra15 a.s.
IČ: 06647642
Nádražní 1272/15
150 00 Praha 5

ATELIER SEVER s.r.o.
IČ: 06802125
Pod Královkou 1942/1
169 00 Praha 6

AUTOŘI
Doc.Ing.arch. Radek Lampa
Ing. Libor Hrdoušek
Ing.arch. Š. Matoušek
Ing. David Hřebačka
Ing. arch. D. Klavrzová
Bc. Zora Paulendová

ČÍSLO ZAKÁZKY
Z_0010

VEDOUCÍ ZAKÁZKY
Ing. Libor Hrdoušek

ZÁSTUPCE
Ing.arch. Š. Matoušek

DATUM
10/2021

PARÉ ČÍSLO

ZMĚNA

DATUM ZMĚNY

ČÁST DOKUMENTACE
PROJEKT INTERIÉRU
TRUHLÁŘSKÉ VÝROBKY

ČÍSLO ČÁSTI
INT
T

ZPRACOVATEL ČÁSTI

Odborné Sdružení architektů "Vokovická Project" tvořené společnostmi:

ra15 a.s.
IČ: 06647642
Nádražní 1272/15
150 00 Praha 5
T: +420 257 217 217
E: info@ra15.cz
W: www.ra15.cz

ATELIER SEVER s.r.o.
IČ: 06802125
Pod Královkou 1942/1
169 00 Praha 6
T: +420 722 908 607
E: matousek@ateliersever.cz
W: www.ateliersever.cz

ZODP. PROJEKTANT ČÁSTI
Ing. Libor Hrdoušek

VÝKRES
T.07

ČÍSLO VÝKRESU
316

MĚŘÍTKO
1:25

VYPRACOVAL
Ing.arch. Šimon Dočekal

KONTROLOVAL
Ing.arch. Š. Matoušek